www.lcd-gmbh.de

IM 068SEN - 069SEN

IP44
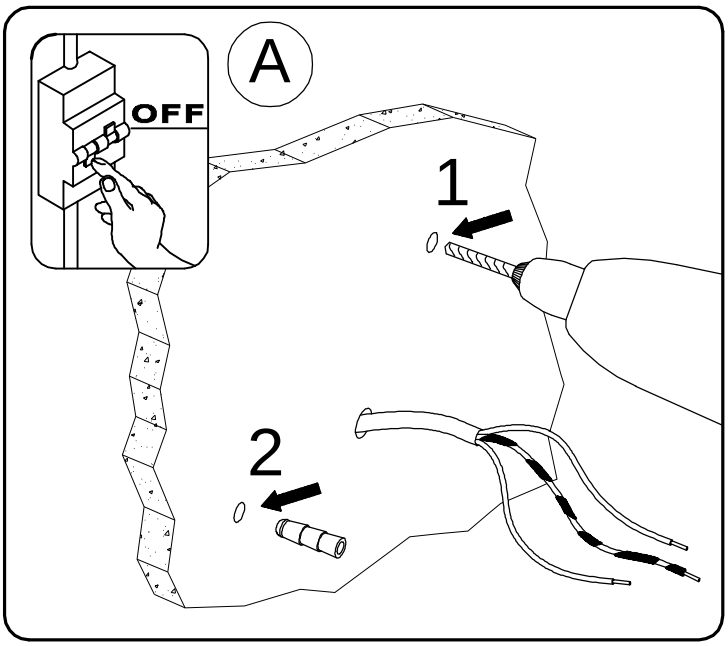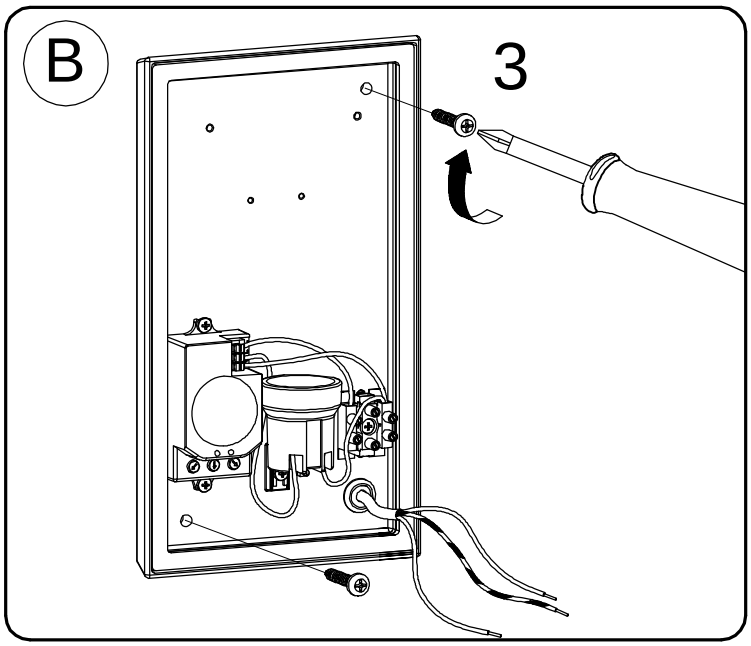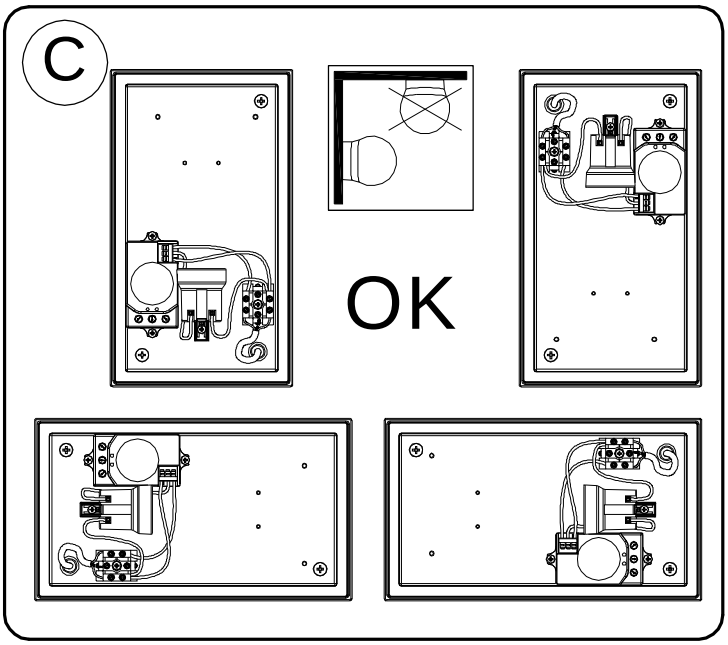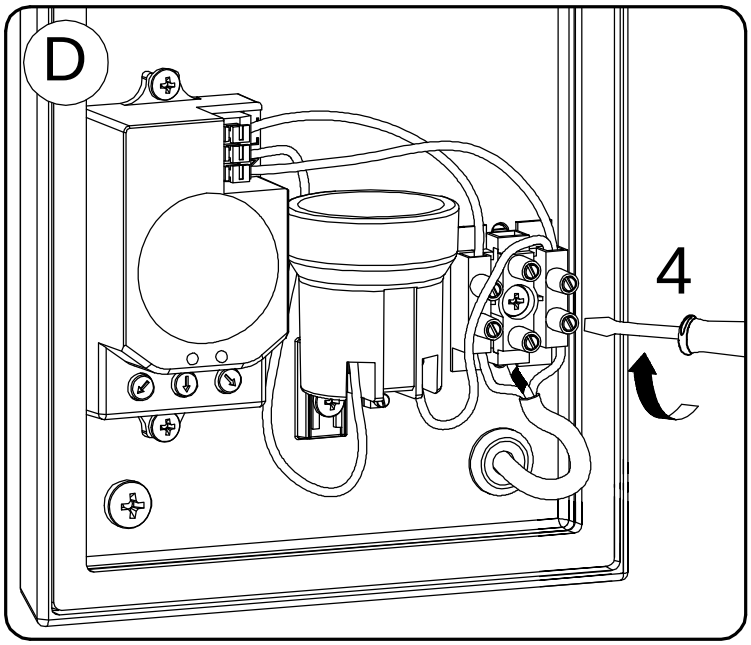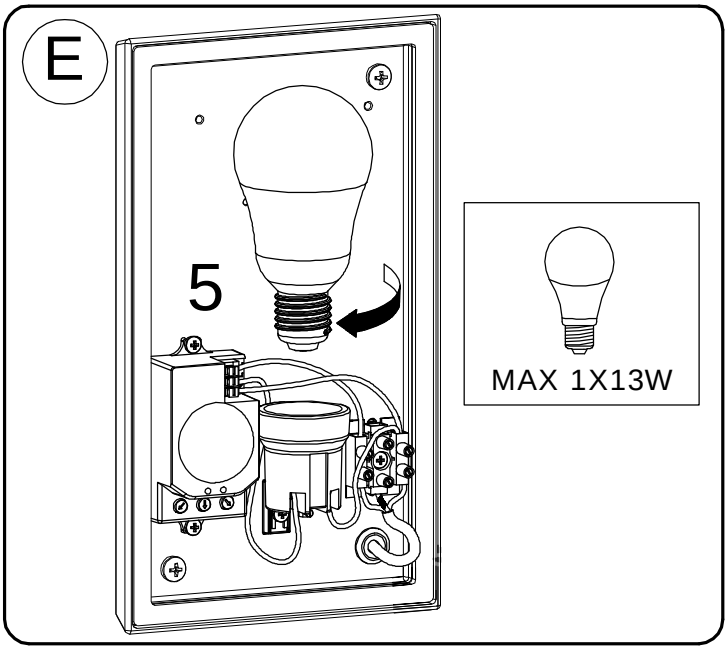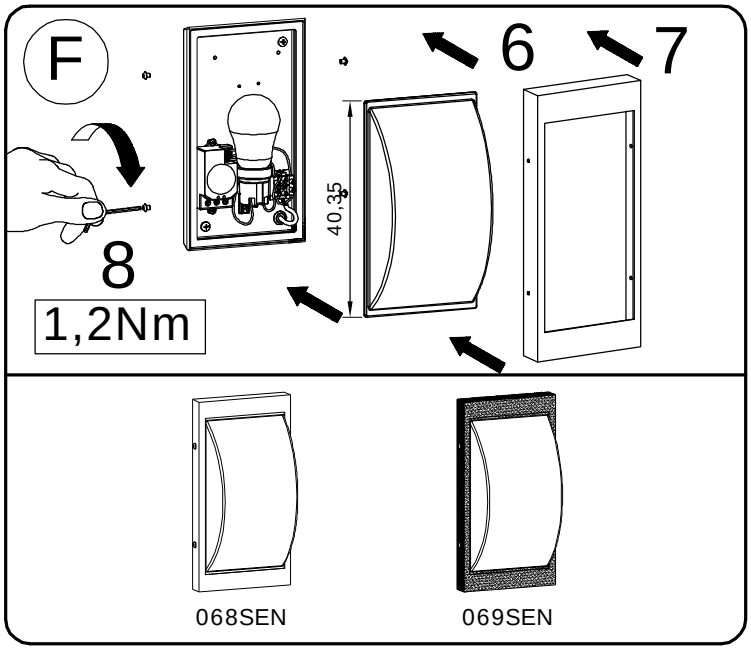
220–240 VOLT